

1 PLANTA DE FORMAS: LONGARINAS 01 A 06 (6x)
ESCALA 1:50



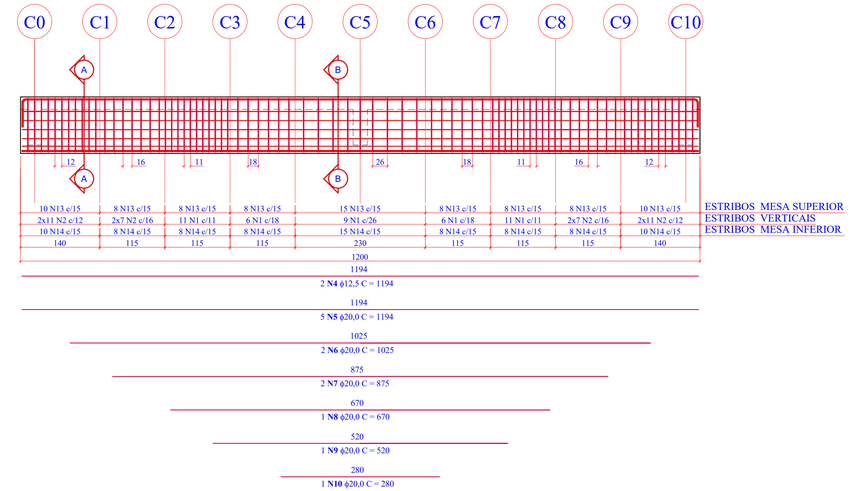

2 PLANTA DE ARMADURAS: LONGARINAS 01 A 06 (6x)
ESCALA 1:50

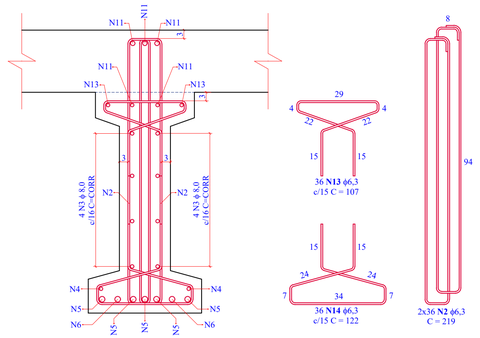

3 CORTE C-C: VÃO CENTRAL
ESCALA 1:50

4 CORTE C-C: VÃO CENTRAL
ESCALA 1:50

Relação do aço (6x)

AÇO	N	DIAM	Q	UNIT (cm)	C.TOTAL (cm)
CA50	1	6,3	258	227	58566
	2	6,3	432	219	94608
	3	8,0	48	1194	57312
	4	12,5	12	1194	14328
	5	20,0	30	1194	35820
	6	20,0	12	1025	12300
	7	20,0	12	875	10500
	8	20,0	6	670	4020
	9	20,0	6	520	3120
	10	20,0	6	280	1680
	11	12,5	30	1200	36000
	12	12,5	30	215	6450
	13	6,3	498	107	53286
	14	6,3	498	122	60756

Resumo do aço (6x)

AÇO	DIAM	C.TOTAL (m)	PESO + 0 % (kg)
CA50	6.3	2.672,16	661,23
	8.0	573,12	228,65
	12.5	567,78	552,24
	20.0	674,40	1.679,70
PESO TOTAL (kg)			
CA50	3.121,81		

Volume de concreto (C-35) = 13,54 m³
Área de forma Ptana = 135,34 m²
Peso Vigas Pré-Moldadas = 5.640 kgf

Revisão nº	Descrição	Data

AMUREL
ASSOCIAÇÃO DE MUNICÍPIOS DA REGIÃO DE LAGUNA
REGISTRO CREA-SC 116.070-5, REGISTRO CAU 32866-9
50 ANOS 1970-2020

REPÚBLICA FEDERATIVA DO BRASIL
ESTADO DE SANTA CATARINA
MUNÍCIPIO DE BRAÇO DO NORTE

Título
PROJETO EXECUTIVO DE ENGENHARIA

Referencia
PONTE DE CONCRETO

EXTENSÃO TOTAL = 15,50 m
LARGURA= 10,50 m
ÁREA TOTAL= 162,75 m²

Conteúdo
PLANTA DE ARMADURAS: LONGARINAS PRÉ-MOLDADAS NO CANTEIRO (6x)

Endereço da Obra
RUA VALDIRIA W.SOETHE - RIO BONITO - BRAÇO DO NORTE/SC

Associado
MUNICIPIO DE BRAÇO DO NORTE
CNPJ/MF - 82.926.551/0001-45

Resp. Projeto
JOÃO ROBERTO SMANIA CATANEO
Engenheiro Civil CREA/SC - 10721-1

Desenho

Data
FEVEREIRO/2020

Escala
INDICADA

Art Nº

Nome do Arquivo
Projeto Estrutural Ponte Rua Valdiria Soethe
INDICADA

Ticket Nº

Folha Nº
09/12

FORMATO A1-(594mm x 841 mm)